Zubehör für Dreibeinstative

Säulen von mittlerer Länge mit Ausstattung für die Bodenhöhe

Diese Ausstattung an Säulen für niedrige Höhen besitzt eine Länge, die zwischen der Größe der standardmäßigen Mittelsäule, die mit Dreibeinstativen geliefert wird, und der Größe der sehr kurzen Säulen liegt, welche zuvor als separates Zubehör geliefert wurden. Die Längen sind so festgelegt, dass sie die niedrigsten Aufnahmewinkel erreichen, wenn die Beine nicht ausgefahren und nicht zum mittleren Winkel hin geöffnet sind. Zu der Ausstattung an Säulen zählen das Carbon-6X-Rohr sowie die Komponenten für die Einstellungsoption in der Bodenhöhe ("Ground Level Set") von Gitzo: der obere Auflageteller mit dem Sicherheitsverschluss aus maschinell bearbeitetem Aluminium, neue umkehrbare Schrauben in der Größe 1/4" 3/8" sowie eine neue einziehbare Hakenverbindung. Für die Aluminiumscheibe der Serien 2 und 3 gibt es die neue Power Disc, die über eine zusätzliche Verschlussschraube verfügt, mit welcher der Kopf sicher auf dem Auflageteller festgemacht wird. Diese mittleren Säulen stellen die praktischste Weise dar, um die vorangehenden Dreibeinstative aus Kohlenstofffasern und Basalt von Gitzo mit der Einstellungsoption für die Bodenhöhe ("Ground Level Set") zu verbessern. Diese Säulen sind nicht mit Dreibeinstativen aus Aluminium kompatibel.

GS0510KB GS1510KB GS2511KB GS3511KB

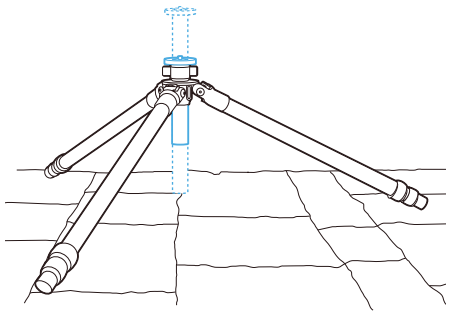

Bodenhöhen-Set

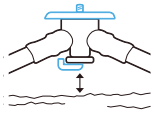

Alle Kurzsäulen-Sets enthalten auch das Bodenhöhen-Set (Alu-Safe-Lock-Scheibe, Schraube und Haken).

Serie	Art.-Nr.	Carbon 6X		
0.	GS0510KB	•	16 cm/6.3"	0,07 kg/0.15 lbs
1.	GS1510KB	•	17 cm/6.7"	0.1 kg/0.22 lbs
2.	GS2511KB	•	19 cm/7.4"	0.1 kg/0.22 lbs
3.	GS3511KB	•	20.5 cm/8"	0.12 kg/0.26 lbs

Querträger

Querträger ermöglichen die horizontale Verlagerung des Kamerastandpunkts oberhalb oder unterhalb des Stativmittelpunkts, was sonst durch die Stativbeine behindert wird. Beide Schiebe- (R) und Kurbel- (G) Ausführungen sind lieferbar. Wählen Sie den Querträger aus der gleichen Serie wie das Stativ oder verwenden Sie den Querträgerhalter G541mit einer Mittelsäule der Serie 4 + 5, für optimale Stabilität.

G530

G532

G535

Serie	Art.-Nr.	Alu aluminum		Verstellbereich		
0.	G530	•	Scheib.	26 cm/10.2"	43.1 cm/16.9"	0.34 kg/0.74 lbs
2.	G532	•	Scheib.	33.7 cm/13.3"	45.5 cm/17.9"	0.51 kg/1.2 lbs
3.	G535	•	Kurbel	28.5 cm/11.2"	46.5 cm/18.3"	0.94 kg/2 lbs

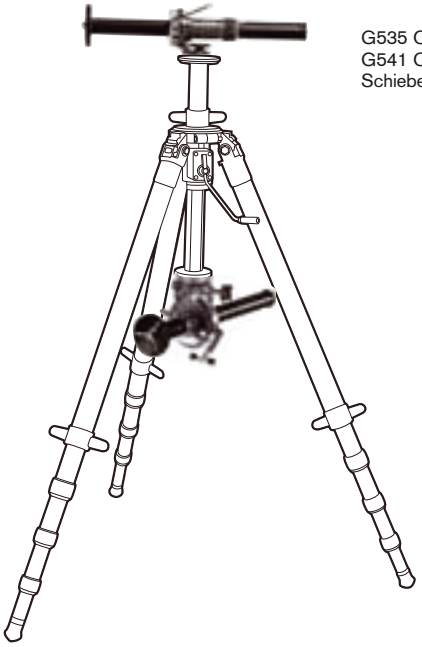

G535 Querträger mit Kurbel und G541 Querträgerhalter mit Schiebemittelsäule als Querträger.

G541 Querträger-Adapter

Serie 4/5 Mittelsäulen können mit dem G541 als Querträger benutzt werden.

GSGREASE02 Schmiermittel für Stative & Köpfe

Gitzo Beinklemmen sind auf Langlebigkeit und konstant hohe Funktionssicherheit ausgelegt. Damit sie diese Aufgaben stets erfüllen können, empfiehlt es sich, sie nach jeder Reinigung des Stativs mit dem richtigen Fett zu schmieren. Gitzo verwendet hierzu ein Spezialfett, das sichere Funktion garantiert und die Metalloberflächen gleichzeitig vor frühzeitigem Verschleiß schützt. Dabei ist das Fett nicht klebrig, damit kein Staub, Sand oder Schmutz angezogen wird, die Verschleiß verursachen können. Dieses Fett ist nunmehr in praktischen kleinen Tuben verfügbar, die in Zweierpackungen geliefert werden. Jede Tube ist ausreichend zur Schmierung eines viersegmentigen Stativs. Grundsätzlich empfiehlt sich das Auftragen einer nur dünnen Fettschicht, da zu viel Fett Schmutz anziehen kann, der die Klemmwirkung beeinträchtigt.

Zweiteilige Ausstattung für den oberen Auflageteller

Diese Ausstattung enthält eine obere Scheibe aus Aluminium und die neue umkehrbare Schraube im Format 1/4” 3/8”. Diese Ausstattung ist eine praktische Lösung, mit der die aktuelle Version der Schrauben und Scheiben aus Aluminium verbessert werden kann. Die Aluminiumscheibe für die Ausstattung der Serien 2 und 3 ist die neue Power Disc, die eine zusätzliche Verschlussschraube beinhaltet, um damit den Stativkopf sicher auf der Scheibe festzumachen.
Alle Aluminiumscheiben bestehen aus dem Material für einen sicheren Verschluss, mit dem Schwingungen gedämpft und die feste Verbindung zwischen Kopf und Scheibe verbessert werden. Des Weiteren gewährleisten die Scheiben zusammen mit den neuen Schrauben ein schnelleres und sichereres Bedienen. Sie können in der Position festgemacht werden, ohne dass dafür zusätzliche Werkzeuge erforderlich sind, und die spezielle Form der Schrauben verhindern, dass sie versehentlich in die Säulen fallen.

Serie	Art.-Nr.
00. 0. 1.	GS1320D
2.	GS2320D
3. 5.	GS3320D

Dreiteilige Ausstattung für die Bodenhöhe

Diese Ausstattung beinhaltet drei Komponenten, die erforderlich sind, um den Auflageteller direkt auf dem oberen Gussteil des Dreibeinstativs zu befestigen: den Auflageteller mit dem Sicherheitsverschluss aus maschinell bearbeitetem Aluminium, eine neue umkehrbare Schraube in der Größe 1/4” 3/8” sowie eine neue einziehbare Hakenverbindung. Die Aluminiumscheibe für die Serien 2 und 3 ist die neue Power Disc, die eine zusätzliche Verschlussschraube besitzt, mit welcher der Kopf sicher auf der Scheibe festgemacht werden kann.
Diese Ausstattung stellt einen praktischen Weg dar, um die älteren Dreibeinstative von Gitzo mit der Einstellungsoption für die Bodenhöhe (“Ground Level Set”) zu verbessern. Wichtiger Hinweis: Diese Ausstattung funktioniert nur bei den spezifischen vorgesehenen Serien. Sie ist nur für die Serien 1, 2, 3, für die Traveler der Serie 1 und für die Nivellierstative der Serie 2 erhältlich.

Serie	Art.-Nr.
0.	GS0320K
1.	GS1320K
1. (traveler)	GS1320KT
2.	GS2320K
3.	GS3320K

Libellenblasen für die Nivellierung an Säulen von Dreibeinstativen

Diese Libellenblasen für die Nivellierung sind einfach an dem unteren Teil der Stativsäulen anzubringen. Sie sind für die Dreibeinstative der Serien 1 und 2 erhältlich und mit allen Modellen und Materialien kompatibel. Sie gehören zu dem gleichen Zubehör, das als Standardausrüstung für alle Nivellierstative von Gitzo geliefert wird. Für die Installation sind keine Werkzeuge bzw. kein Kleber notwendig: entfernen Sie einfach die Hakenverbindung, bringen Sie die Libellenblase für die Nivellierung an und verschließen Sie die Hakenverbindung wieder in ihrer alten Position.

GLEVEL1

GLEVEL2

GS5000C **M12 für 3/8”-Adapter**

Dieser praktische kleine Adapter ermöglicht dem Nutzer, eine zusätzliche Scheibe oder anderes Zubehör für Dreibeinstative an die Stelle der einziehbaren Hakenverbindung am Boden der Säule zu montieren. Er kann nur für die neue Generation der Dreibeinstative verwendet werden, die die Einstellungsoption für die Bodenhöhe (“Ground Level Set”) haben. Die Hakenverbindung wird an diesen Dreibeinstativen mit einem Gewinde vom Typ M12 festgemacht, so dass dieser 3/8”-Adapter nur benötigt wird, um weiteres standardmäßiges Zubehör anzubringen. Dieser Adapter ist an sich nicht erforderlich und er würde bei der vorangehenden Generation der Dreibeinstative, die keine Option für die Bodenhöhe besitzen, nicht funktionieren. Diese älteren Dreibeinstative haben am unteren Teil der Säule ein Gewinde vom Format 3/8”.

G1539 **Doppelte Plattform**

Mit G1539 können Kameras (oder zwei Köpfe) auf einer einzelnen Säule eines Dreibeinstativs - mit einer Entfernung von 35cm zwischen den beiden Mittelpunkten - angebracht werden. Das System eignet sich für 35mm-Kameras oder Mittelformatkameras.

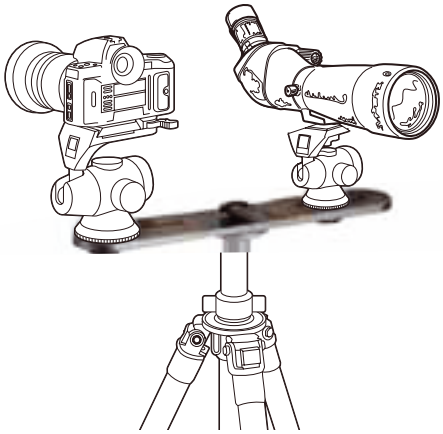

G065 **Monitorplatte**

Die 33x40cm große Platte passt zu jedem Gitzo Stativ.

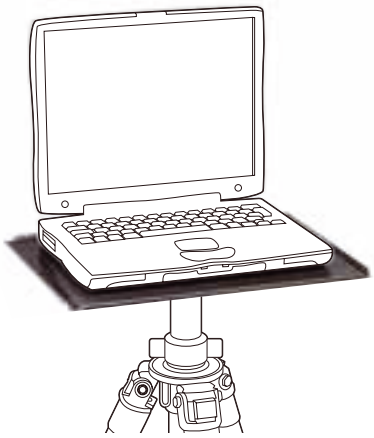

Zubehör für Dreibeinstative

G-Lock-Beinreduzierstücke

Das Gitzo Stativprogramm war stets nach dem Baukastenprinzip aufgebaut. So lässt sich mit wenigen Ausnahmen jede Komponente und jedes Zubehör mit einer großen Anzahl von Produkten verwenden. Für den Endverbraucher bedeutet dies, dass er seine Ausrüstung ganz nach seinen persönlichen Wünschen und Bedürfnissen zusammenstellen kann. Für dieses Spiel mit Komponenten stellt Gitzo nunmehr weitere Bausteine zur Verfügung: vier Sätze von G-Lock-Beinreduzierstücken. Mit diesen lassen sich Gitzo-Stative mit G-Lock durch Entnahme einer beliebigen Anzahl von Teilen verkürzen. So wird es beispielsweise möglich, ein viersegmentiges Long-Stativ der Serie 2 in ein dreiteiliges mit Standard-Höhe zu verwandeln. Diese neuartigen Reduzierstücke werden in Dreiersätzen mit vier verschiedenen Durchmessern geliefert (Serie 1, 2, 3 und 4). Sie besitzen ein normales Schraubgewinde 3/8", das jeden beliebigen Gitzo Fuß aufnimmt, einschließlich der selbstverriegelnden Gummifüße. Der Lieferumfang der Sets schließt eine spezielle Staubschutztasche zur Aufbewahrung der Reduzierstücke und der abgenommenen Stativteile ein. G-Lock-Beinreduzierstücke sind ausschließlich mit Gitzo G-Lock verwendbar.

Serie	Art.-Nr.
1. new	GS1300
2. new	GS2300
3. new	GS3300
4. new	GS4300

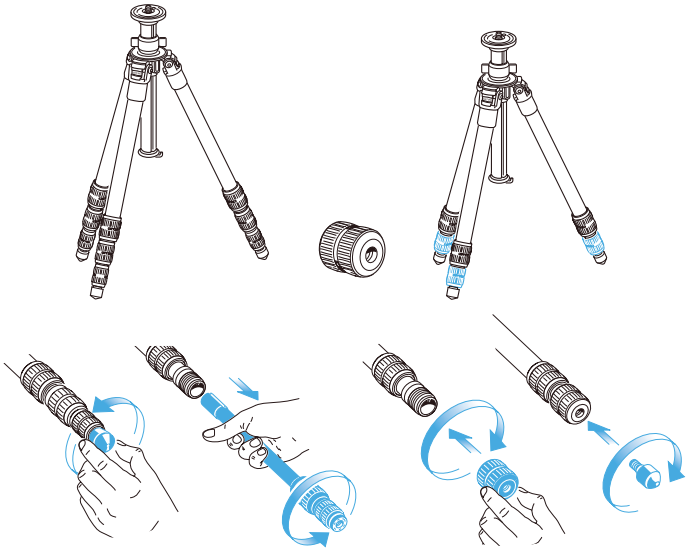

Spezielle Reduzierstücke gestatten die Verkürzung eines beliebigen Gitzo Dreibein- oder Einbeinstativs in vier einfachen Schritten: Gewünschtes G-Lock lösen, das gesamte Bein abnehmen, Reduzierstück einschrauben und gewünschten Fuß an das Reduzierstück ansetzen. Die abgenommenen Beinteile können in der mitgelieferten Staubschutztasche aufbewahrt werden.

Optionales Zubehör für die Füße

G1586B3 **Locationschuh**

(3er Set) Allwetterschuh, erhöht die Standfestigkeit im Schnee, Sand, Matsch usw.

G1220.130B **Big Foot Adapter Serie 2. 3.**
G1410.130B **Big Foot Adapter Serie 4. 5.**
G1220.130B3 **Big Foot Adapter 3er Set Serie 2. 3**
G1410.130B3 **Big Foot Adapter 3er Set Serie 4. 5**

Universeller Adapter für alle sumpfigen, sandigen oder verschneiten Untergründe.
Für Einbeinstative Serie 2. 3. G1220.130B
Für Einbeinstative Serie 4. 5. G1410.130B
3er Set für Stative der Serie 2. 3. G1220.130B3
3er Set für Stative der Serie 4. 5. G1410.130B3

GS5030VSF **Doppelter Verwendungszweck der Spike-Gummi-Füße für Foto-Video-Aufnahmen**

Diese Füße werden gewöhnlich für Videostative verwendet, aber sie können auch für fotografische Anwendungen sehr nützlich sein. Diese Füße sind leicht in Spike- oder Gummifüße umzuwandeln, indem die Gummimuffen einfach nach innen oder nach außen gekehrt werden.
Diese Spike-Gummi-Füße können ganz einfach für alle Dreibeinstative verwendet werden, die mit abnehmbaren Füßen ausgestattet sind. Es sind keine Adapter oder speziellen Werkzeuge erforderlich..

G1220.129B **Spike für Einbeinstative**
G1220.129B3 **Spikes für Stative**

Edelstahl-Spike für Einbeinstativ.
Edelstahl-Spikes für Stative.

G1220.129LB **XL Langspike für Einbeinstative**
G1220.129LB3 **XL Langspikes für Stative**

Langer XL-Edelstahl-Spike für Einbeinstativ.
XL-Edelstahl-Spikes für Stative.

GS3030 - GS5030 **Selbstverriegelnde, abnehmbare Gummifüße**

Ein zusätzlicher Gummiring sorgt für festeren Sitz und verhindert versehentlichen Verlust. Diese selbstverriegelnden Füße sind für ältere Stative nicht geeignet. Sie sind in zwei verschiedenen Größen für die betreffenden Serien lieferbar und mit den G-Lock-Beinreduzierstücken kompatibel.
Satz von drei Füßen für Stative der Serien 1, 2, 3: GS3030
Satz von drei Füßen für Stative der Serien 3, 4, 5: GS5030

GS3030

GS5030

Zubehör für Stativköpfe

Schnellwechselplatten

Die Schnellwechselplatten von Gitzo werden in drei verschiedenen Profilen (A, B und C) angeboten. Jedes Profil wird in unterschiedlichen Längen (kurz oder rechtwinkelig, mittel und lang), mit verschiedenen Eigenschaften (Skalierung, Stift für die Rotationsdämpfung) und Zubehör (1/4" - 3/8") angeboten.
Die neue extralange Schnellwechselplatte mit C-Profil GS5370XLC ist 200 mm lang und wurde speziell für die Tier-, Sport- und Action-Fotografie entwickelt. Sie erlaubt präzises Ausbalancieren der Ausrüstung auf dem Stativ und wird zur idealen Ergänzung des Systematic-Kopfes GH5380SQR, des zentrischen Kugelkopfes GH3780QR der Serie 3 und jeder anderen Gitzo Komponente, die sich zur Verwendung mit Schnellwechselplatten mit C-Profil eignet.

Zum Lieferumfang gehören zwei Anzugsschrauben für ¼" bzw. 3/8".
Für die neue Kollektion haben wir einige Anschlussplatten der Größe 1/4" bzw. 3/8" mittels eines einzigen neuen Kodes vereinheitlicht, das Konzept beinhaltet zwei Schrauben für die Größe 1/4" sowie für die Größe 3/8". Es bietet sich an, zwei Schrauben für jede Anschlussgröße parat zu haben, vor allem für lange Platten, wenn eine schwere Ausrüstung oder lange Objektive verwendet werden. In der Regel ist es immer besser, den größt möglichen Anschluss zu verwenden.
Auf jeden Fall wird somit stets ein hoher Sicherheitsstandard garantiert, auch wenn die kleinere Schraube benutzt werden muss. Zudem werden alle Bolzen und Schrauben von Gitzo aus Edelstahl angefertigt.

G1173/14B
G1173/38B

GS5370B
GS5370C

GS2370LA

GS5370LB

GS5370MC

GS5370LC

GS5370XLC

					Klassische Kugelköpfe			Zentrische Kugelköpfe						Traveler Kugelkopf	Dezentrale Kugelköpfe				Systematickopf	Panoramakopf	Niedrigprofil-Neiger	Fluid-Köpfe			Kit Köpfe			QR Schnellwechsel-Adapter			
Art.-Nr.	QR Platten-typ	Befesti-gung	Größe Form	Abmes-sungen (BxL)	G1178M	G1278M	G1378M	GH1780QR	GH2780QR	GH3870QR	GH1781QR	GH2781QR	GH3781QR	GH2781QR	GH2750QR	GH3750	GH3750QR	G5750QR	GH5380SQR	GS3750DQR	G2272M	G2180	G2380	G1380	GK2580TQR	GK1380VQR	GK2380VQR	G2285MB	G5536OAS	GS3760C	GS5760C
G1173/14B*	A	1/4"	kurz	34x47 1,34x1,85											std														•		
G1173/38B*	A	3/8"	kurz	34x47 1,34x1,85											•	•													•		
G1174/14B	A	1/4"	lang	34x116 1,34x4,57											•	•													•		
G1174/38B	A	3/8"	lang	34x116 1,34x4,57											•	•													•		
GS2370LA	A	2x1/4" 2x3/8"	lang	34x116 1,34x4,57											•	•													•		
G1373/14B*	B	1/4"	kurz	54x56 2,13x2,20													std	std											•		
G1373/38B*	B	3/8"	kurz	54x56 2,13x2,20													•	•											•		
GS5370B*	B	1/4" 3/8"	kurz	54x56 2,13x2,20													•	•											•		
G1374/14B	B	1/4"	lang	54x143 2,13x5,63													•	•											•		
G1374/38B	B	3/8"	lang	54x143 2,13x5,63													•	•											•		
GS5370LB	B	2x1/4" 2x3/8"	lang	54x143 2,13x5,63													•	•											•		
G2285M/14*	C	1/4"	quadratisch	38x38 1,50x1,50	std	std	std	std	std	•	std	std	•	std					•	•	std	std			std	std	std	std		std	•
G2285M/38*	C	3/8"	quadratisch	38x38 1,50x1,50	•	•	•	•	•	•	•	•	•	•					•	•	•	•			•	•	•	•		•	•
GS5370C*	C	1/4" 3/8"	quadratisch	38x38 1,50x1,50	•	•	•	•	•	•	•	•	•	•					•	•	•	•			•	•	•	•		•	•
G2382B*	C	1/4" 3/8"	medium	38x82 1,5x3,23	•	•	•	•	•	•	•	•	•	•					•	•	•	•	std	std	•	•	•	•		•	•
GS5370MC*	C	1/4" 3/8"	medium	38x82 1,5x3,23	•	•	•	•	•	std	•	•	std	•					std	std	•	•	•	•	•	•	•	•		•	std
G1382L/14B*	C	1/4"	lang quadratisch	38x140 1,50x5,51	•	•	•	•	•	•	•	•	•	•					•	•	•	•	•	•	•	•	•	•		•	•
G1382L/38B*	C	3/8"	lang quadratisch	38x140 1,50x5,51	•	•	•	•	•	•	•	•	•	•					•	•	•	•	•	•	•	•	•	•		•	•
GS5370LC*	C	2x1/4" 2x3/8"	lang quadratisch	38x140 1,5x5,51	•	•	•	•	•	•	•	•	•	•					•	•	•	•	•	•	•	•	•	•		•	•
new GS5370XLC*	C	2x1/4" 2x3/8"	lang	38x200 1,5x7,87	•	•	•	•	•	•	•	•	•	•					•	•	•	•	•	•	•	•	•	•	•	•	•

* Mit Verdreh-Sicherungsstift VHS

Zubehör für Stativköpfe

GS5760C
Neuer Schnellwechseladapter mit C-Profil für die Serien 1. 2. 3.

Dieses Schnellwechselsystem ist völlig neu. Es wurde aus mit “Noir Décor“-Pulver beschichtetem Magnesium hergestellt, hat ein äußerst geringes Gewicht und ist sehr kompakt. Neben dem typischen System für eine doppelte Sicherheit verfügt es über einen Hebelverschluss für eine erhöhte Sicherheit und Kompaktheit.
Der Adapter eignet sich für alle Schnellwechselplatten mit einem C-Profil von Gitzo (siehe Kompatibilitätstabelle) und ist auch mit den Schnellwechselplatten im “Arca“-Stil kompatibel, sofern er zusammen mit dem GS5160CDT-Adapter verwendet wird. Er kann mithilfe einer Schraube der Größe 3/8” angebracht werden und wird mit einer quadratischen Schnellwechselplatte mit C-Profil geliefert (Code: GS5370MC). Zu dem Adapter gehört eine kleine Schutztasche zur Lagerung und zum Transport.

GS3760C
Neuer Schnellwechseladapter mit einem C-Profil für die Serien 1, 2, 3.

Dieses Schnellwechselsystem ist völlig neu. Es wurde aus Magnesium hergestellt, hat ein sehr leichtes Gewicht und ist kompakt. Neben dem typischen System für eine doppelte Sicherheit verfügt es über einen Hebelverschluss für eine erhöhte Sicherheit und Kompaktheit. Der Adapter besitzt außerdem ein einzigartiges hochentwickeltes System mit Libellenblasen zur Nivellierung. Dieses System gibt Ihnen die Möglichkeit, die Nivellierung Ihrer Aufnahmen in jeder Position - sowohl in der Porträt- als auch Horizontalposition - und unter allen möglichen Bedingungen sowohl mit kurzen als auch mit langen Objektiven ganz genau zu regulieren.
Die drei Libellenblasen auf der Platte stellen sicher, dass Sie stets eine Blase vor sich und eine Blase an der Seite haben, um eine exakte Nivellierung sowohl bei Porträts als auch bei Horizontalpositionen zu erzielen, unabhängig davon, ob die Platte längs oder in einem Winkel von 90° zu Ihrer Aufnahmeachse verwendet wird.
Der Adapter eignet sich für alle QR-Platten mit C-Profil von Gitzo (bitte nehmen Sie auf die Kompatibilitätstabelle Bezug) und ist zudem mit den QR-Platten im “Arca”-Stil kompatibel, wenn er zusammen mit einem GS5160CDTAdapter verwendet wird. Er kann mit einer Schraube der Größe 3/8” angebracht werden.
Er wird mit einer rechtwinkeligen QR-Platte im C-Profil geliefert. Das Modell GS3760C besteht aus Magnesium, das mit “Noir Décor”-Pulver beschichtet ist.

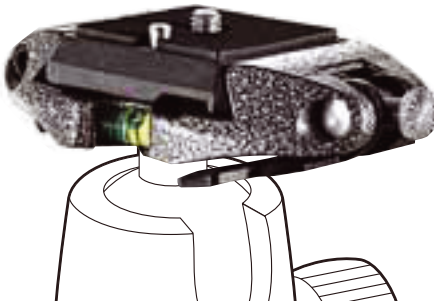

G2285MB
Schnellwechseladapter mit einem C-Profil für die Serien 1, 2, 3.

Dieser klassische Adapter ist mit unserem System für eine doppelte Sicherheit ausgestattet, um den versehentlichen Sturz Ihrer Ausrüstung zu verhindern. Außerdem besitzt er eine praktische Libellenblase für die Nivellierung. Er eignet sich für alle QRPlatten mit einem C-Profil von Gitzo und ist auch mit QR-Platten im “Arca”-Stil kompatibel, wenn er zusammen mit dem GS5160CDT-Adapter verwendet wird. Er kann mit Hilfe einer Schraube der Größe 3/8” angebracht werden und verfügt über eine Schraube zur Rotationsdämpfung. Er ist mit einer rechtwinkeligen QR-Platte mit C-Profil ausgestattet. Das Modell G2285MB besteht aus Aluminium, das mit “Noir Décor”-Pulver beschichtet ist.

GS5360AS
Schnellwechseladapter im “Arca”-Stil

Dieser optionale Schnellwechseladapter kann auf den meisten Stativköpfen von Gitzo angebracht werden (bitte nehmen Sie auf die Kompatibilitätstabelle Bezug) und ersetzt den standardmäßigen Adapter oder die Scheibe. Er funktioniert bei allen Platten mit A- und B-Profilen von Gitzo und bei allen Platten im “Arca”-Stil oder mit “Schwalbenschwanz”. Zu den wichtigsten Eigenschaften des Adapters zählen der extrem große Einstellbereich (von 37 bis 74mm) und ein Fallsicherungssystem, das bei allen Platten von Gitzo und auch bei vielen anderen Platten (aber nicht bei allen) funktioniert. Er wird mit zwei Schraubenadaptern (1/4” und 3/8”) und einem Sicherungsschlüssel geliefert. Das Modell GS5360AS wird aus pulverbeschichtetem Aluminiumguss gefertigt.

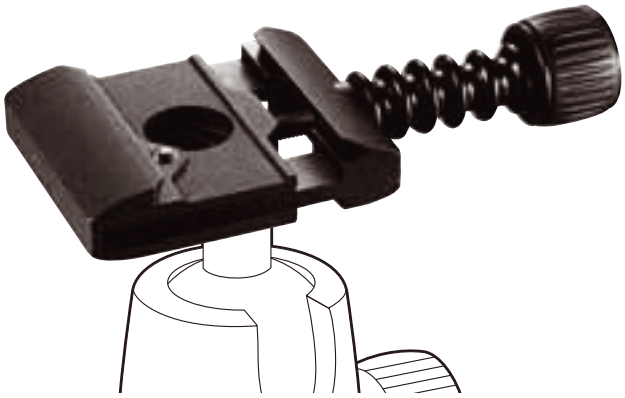

GS5160CDT

Adapter für Schnellwechselplatten im “Arca”-Stil

Dieser Adapter ist eine intelligente Lösung, mit der standardmäßige Schnellwechselplatten im “Arca”-Stil auf handelsübliche Adapter für Schnellwechselplatten von Gitzo angebracht werden können. Dies funktioniert nach einem ganz einfachen Prinzip. Die Platte muss in einen Adapter für Schnellwechselplatten mit einem C-Profil von Gitzo eingesetzt werden (bitte nehmen Sie auf die beigefügte Kompatibilitätstabelle Bezug) und mittels des Sicherheitssystems von Gitzo kann sie fest in der Position einrasten.
Jetzt kann Ihr Stativkopf eine standardmäßige Schnellwechselplatte im “Arca”-Stil aufnehmen. Verwenden Sie einfach einen handelsüblichen Verriegelungsknopf oder -hebel, damit die Platte im “Arca”-Stil richtig einrastet. Der Innenteil des Adapters von Gitzo ist so konzipiert, dass er wie eine Feder funktioniert und dass Ihre Platte darin fest in der entsprechenden Position einrasten kann. Der Adapter des Modells GS5160CDT wurde aus hochwertigem, maschinell bearbeiteten Aluminium gefertigt und wurde mit dem neu perfektionierten PTFE-Verfahren für Oberflächen behandelt, das eine maximale Glätte garantiert und Kratzer auf Schnellwechselplatten verhindert. Wichtiger Hinweis: Platten im “Arca”-Stil können verschiedene Maße für die Breite aufweisen, die von der jeweiligen Marke und dem spezifischen Modell abhängig sind. Der Adapter von Gitzo ist mit der Platte im “Arca”-Stil in einem bestimmten Bereich für Breitenmaße kompatibel und er eignet sich nicht für alle möglichen Breiten, die auf dem Markt erhältlich sind. Aus diesem Grund empfehlen wir, vor dem Kauf stets die Kompatibilität des Adapters von Gitzo mit der spezifischen Schnellwechselplatte, die Sie einsetzen möchten, zu überprüfen.
Es ist sehr schwierig, die Breite der “Schrägen” dieser Schnellwechselplatten exakt zu messen und selbst winzige Unterschiede können zu ganz verschiedene Ergebnissen führen.

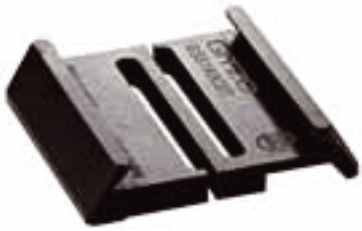

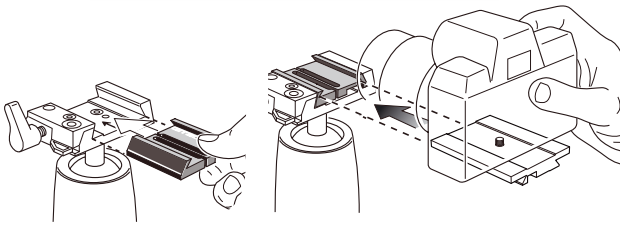

	Klassische Kugelköpfe						Zentrische Kugelköpfe									Traveler Kugelköpfe		Dezentrale Kugelköpfe					Systematickopfe		Panoramakopf		Niedrigprofil-Neiger				Fluid-Köpfe			Kit Köpfe		
Art.-Nr.	G1177M	G1178M	G1277M	G1278M	G1377M	G1378M	GH1780	GH1780QR	GH2780	GH2780QR	GH3780	GH3870QR	GH1781QR	GH2781QR	GH3781QR	GH2781T	GH2781QR	GH2750	GH2750QR	GH3750	GH3750QR	G5750QR	GH5380S	GH5380SQR	GS3750D	GS3750DQR	G2270M	G2271M	G2272M	G1570M	G2180	G2380	G1380	GK2580TQR	GK1380VQR	GK2380VQR
new GS5760C	•	•	•	•	•	•												•		•							•	•		•					•	•
GS3760C	•	•	•	•	•	•												•		•							•	•		•					•	•
G2285MB	•	•	•	•	•	•												•		•							•	•		•					•	•
GS5360AS	•	•	•	•	•	•	•		•		•					•		•		•			•		•		•	•		•					•	•
GS5160CDT		•		•		•		•		•		•	•	•	•		•							•		•			•		•	•	•	•	•

Schrauben und Adapter

Gitzo bietet zahlreiche kleine Schrauben und Adapter, mit denen jedes Problem beim Einbau von Komponenten gelöst werden kann. Die zwei Schraubenmodelle D2271.13 und D2271.15 waren ursprünglich dafür vorgesehen, als Ersatzteile und optionales Zubehör in den verwendet zu werden. Allerdings stellen sie auch ein sehr nützliches Zubehör für andere Anwendungszwecke dar. Der Stahladapter GS5000 für Schrauben in den Größen 1/4” bis 3/8” ist ebenfalls ein Zubehör, das man stets parat haben sollte und das sich als entscheidendes Element beim problematischen Einbau von vielen Komponenten herausstellen Größen 1/4”- 3/8” für unsere niedrigen kann.

Ein Beispiel für die zahlreichen Verwendungszwecke ist der nützliche Einsatz des Adapters bei der Umstellung auf eine Schnellwechselplatte mit dem Format 3/8” bis 1/4” oder für die Anpassung eines Anschlusskopfes der Größe 3/8” auf ein Anbaustativ der Größe 1/4”. In der Regel ist es jedenfalls immer besser, den größt möglichen Anschluss zu Profile und außermittigen Kugelköpfe verwenden. Allerdings garantiert die Qualität der verwendeten Materialien stets eine hohe Sicherheitsnorm, selbst wenn die kleine Schraube eingesetzt werden muss. So sind alle Bolzen und Schrauben von Gitzo aus stabilem Edelstahl mit einer Stärke von 100kg pro mm² gefertigt.

D2271.13

D2271.15

GS5000

	Dezentraler Kugelkopf					Niedrigprofil-Neiger			
Art.-Nr.	GH2750	GH2750QR	GH3750	GH3750QR	G5750QR	G2270M	G2271M	G2272M	G1570M
D2271.13	•		•			•	•		•
D2271.15	•		•			•	•		•